ПРИВАТНЕ АКЦІОНЕРНЕ ТОВАРИСТВО
«КАМЕТ-СТАЛЬ»

Исх. № 054/119

От «05» 02 2026р.

Техническое задание на приобретение вала Rudolf FFS-Mix 100106 для установки распыления огнеупорной массы Rudy-Mix.

Сведения о заявляемой запчасти/детали	
Наименование	вал Rudolf FFS-Mix 100106
Место установки	Конвертерний цех. Установка распыления огнеупорной массы Rudy-Mix.
Назначение	Транспортировка сухого огнеупорного материала в смеситель.
Производитель	Согласно предложениям тендера.
Технические характеристики	
Длинна шнека, мм	460
Диаметр вала, мм	38
Диаметр диска, мм	80
Толщина диска, мм	5
Материал диска	40Х
Шаг спирали, мм	45

Зам. нач. цеха по инжинирингу КЦ	Зуєв Андрій Миколайович	Подписано цифровой подписью: Зуєв Андрій Миколайович	А.Н. Зуев
Начальник тех. отдела КЦ	Степецький Сергій Олександрович	Подписано цифровой подписью: Степецький Сергій Олександрович Дата: 2026.02.05 11:08:22 +02'00'	С.А. Степецкий
Ст.мастер участка ПКиОР КЦ	Танських Дмитро Вікторович	Подписано цифровой подписью: Танських Дмитро Вікторович Дата: 2026.02.05 10:09:39 +02'00'	Д.В. Танских

Сборочный чертёж шнека.

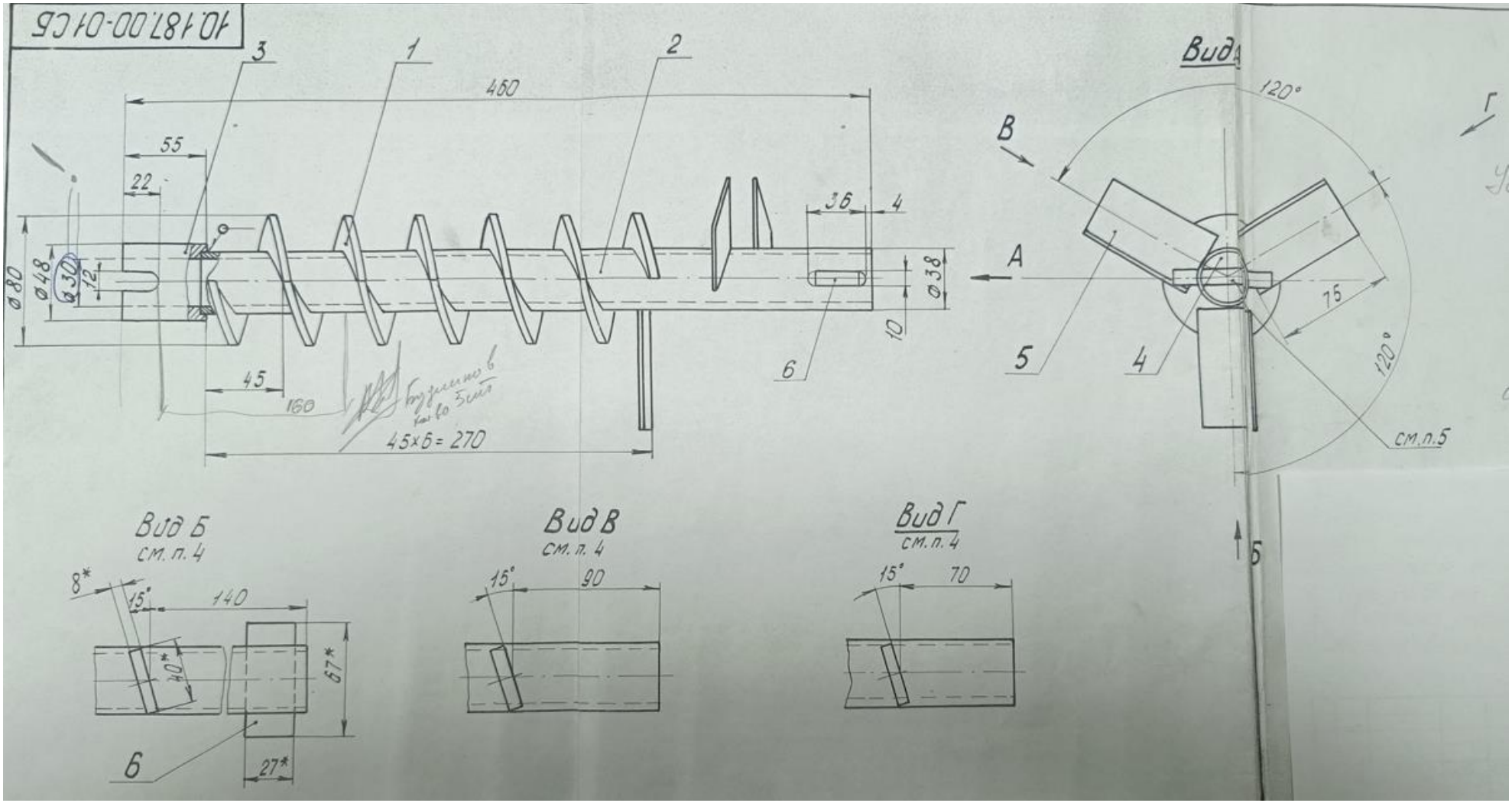

1. Диск

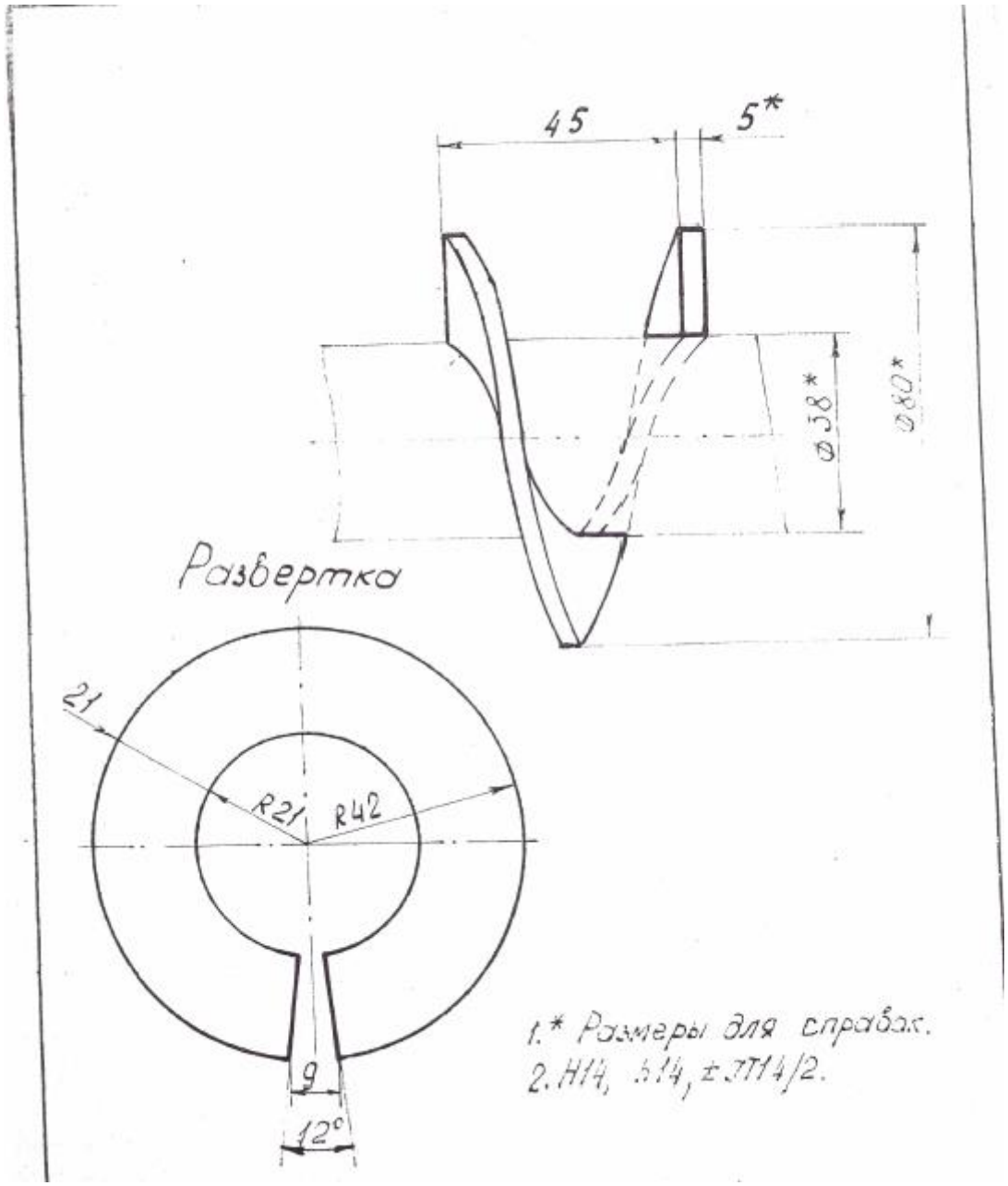
45
5*
ø38*
ø80*
Развертка
21
R21
R42
9
12°
1.* Размеры для справок.
2. H14, h14, ±IT14/2.

2. Вал

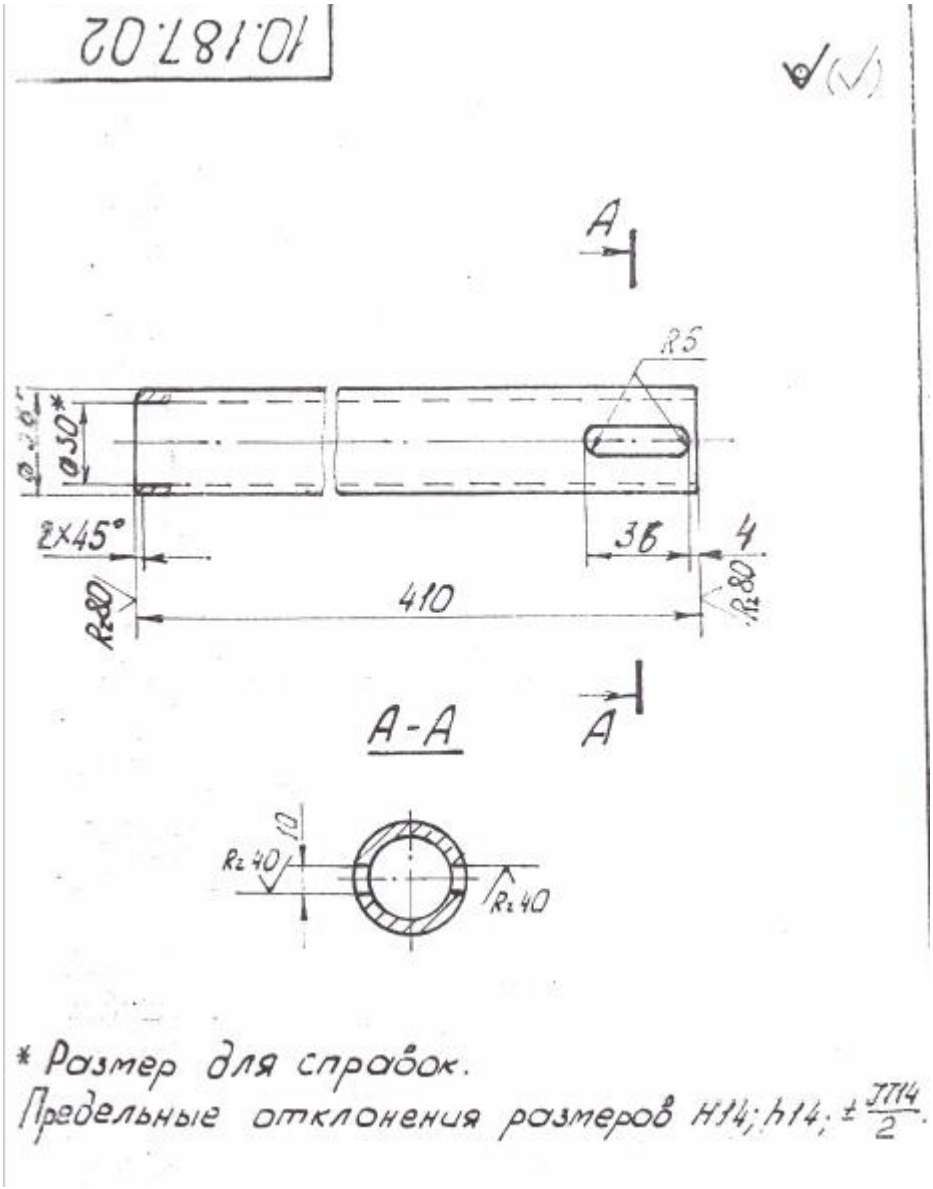
10.187.02
R5
Ø30*
2×45°
36
4
R80
410
R80
A-A
10
Rz 40
Rz 40
* Размер для справок.
Предельные отклонения размеров H14; h14; ±JT14/2.

3. Втулка

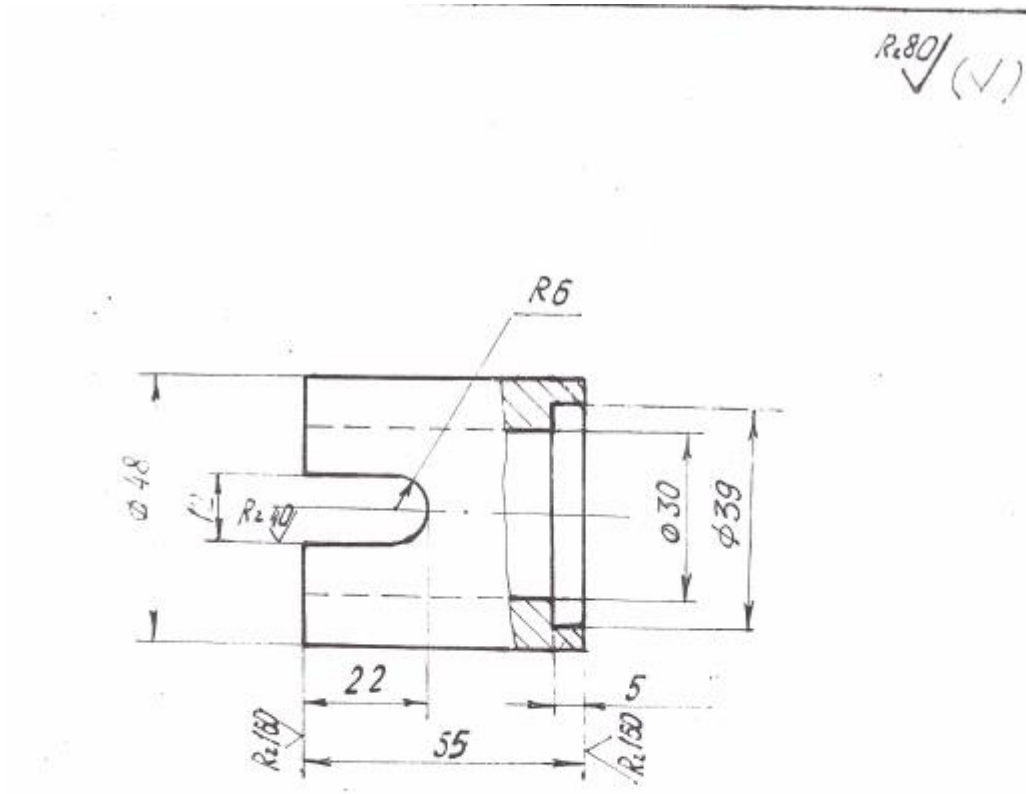

Предельные отклонения размеров H14, h14 ± JT14/2.

4. Вкладыш

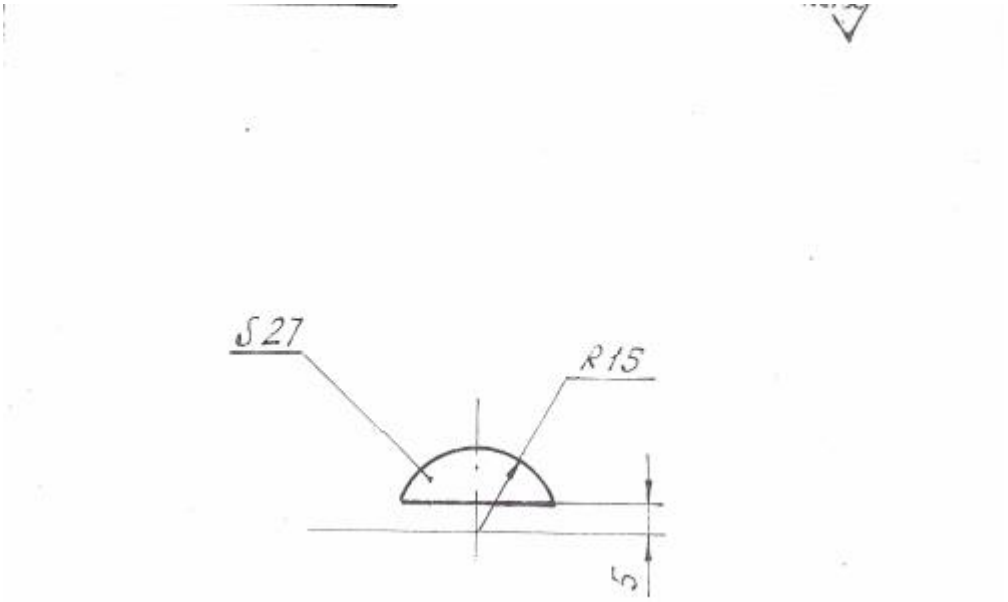

Предельные отклонения размеров: h14; ±JT14/2.